Revize	Vypracoval	Popis revize	Datum

LT PROJEKT
PROJEKTOVÁNÍ ZDRAVOTNICKÉ VÝSTAVBY

Hlavní inženýr projektu:
ING. JAN KOCMÁNEK

Vedoucí projektant zakázky:
ING. JAN KOCMÁNEK

Investor:
Fakultní nemocnice Brno
Jihlavská 20, 625 00 Brno
Tel: +420 532 231 111
www.fnbrno.cz

Profese:
EL

Zpracovatel dílu:
SUBTECH, s.r.o.
Slovinská 693/29, 61200 Brno
Tel: +420 739 003 357
E-mail: novotny@subtech.cz

Autorizace:

Odpovědný projektant:	Vypracoval:	Kontroloval:
ING. JAN NOVOTNÝ	ING. JAN NOVOTNÝ	ING. JAN NOVOTNÝ

Akce:
REKONSTRUKCE KORONÁRNÍ JEDNOTKY IKK

Zakázkové číslo: DSP 33 - 2024
Datum: 08 - 2025
Stupeň: PRO PROVADĚNÍ STAVBY
Formát:

Paré:

Objekt: BUDOVA CH SO 01

Obsah:
Rozvaděč RPO1

Měřítko:

Číslo výkresu:
D.1.01.4c-203

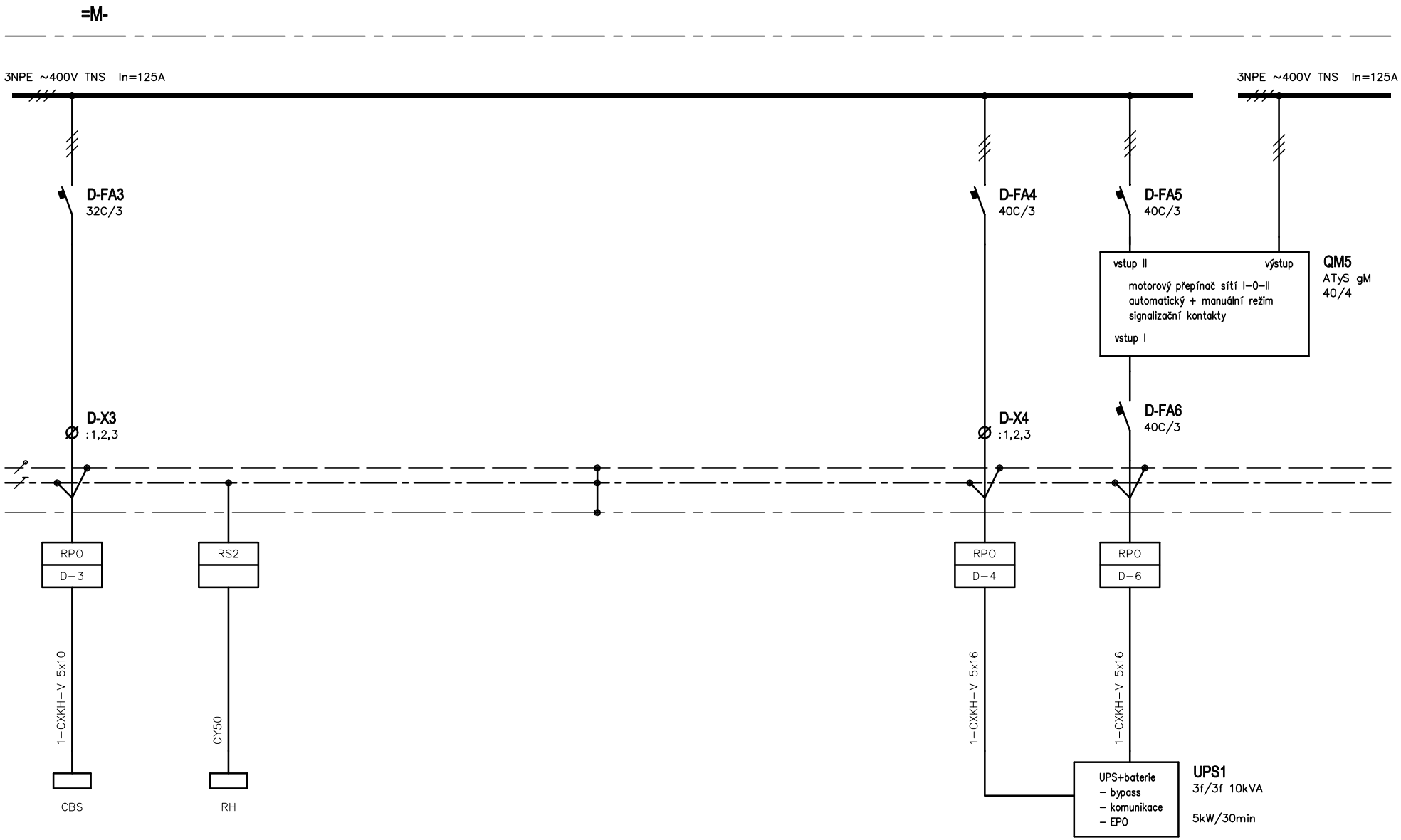

Oddělení	Zodpovědný projektant	Druh dokumentu	Status dokumentu		
Elektro	Ing. Jan Novotný	Výkres rozváděče	Vydáno		
SUBTECH Slovinská 29, 612 00 Brno Česká republika www.subtech.cz	Vypracoval Ing. Jan Novotný	Název, doplňující název Budova CH IKK	Číslo dokumentu D.1.01.4c–204		
	Kontroloval Ing. Jan Novotný	S01 Rozváděč RP01	Změna	Datum vydání 2025–08–20	List 1

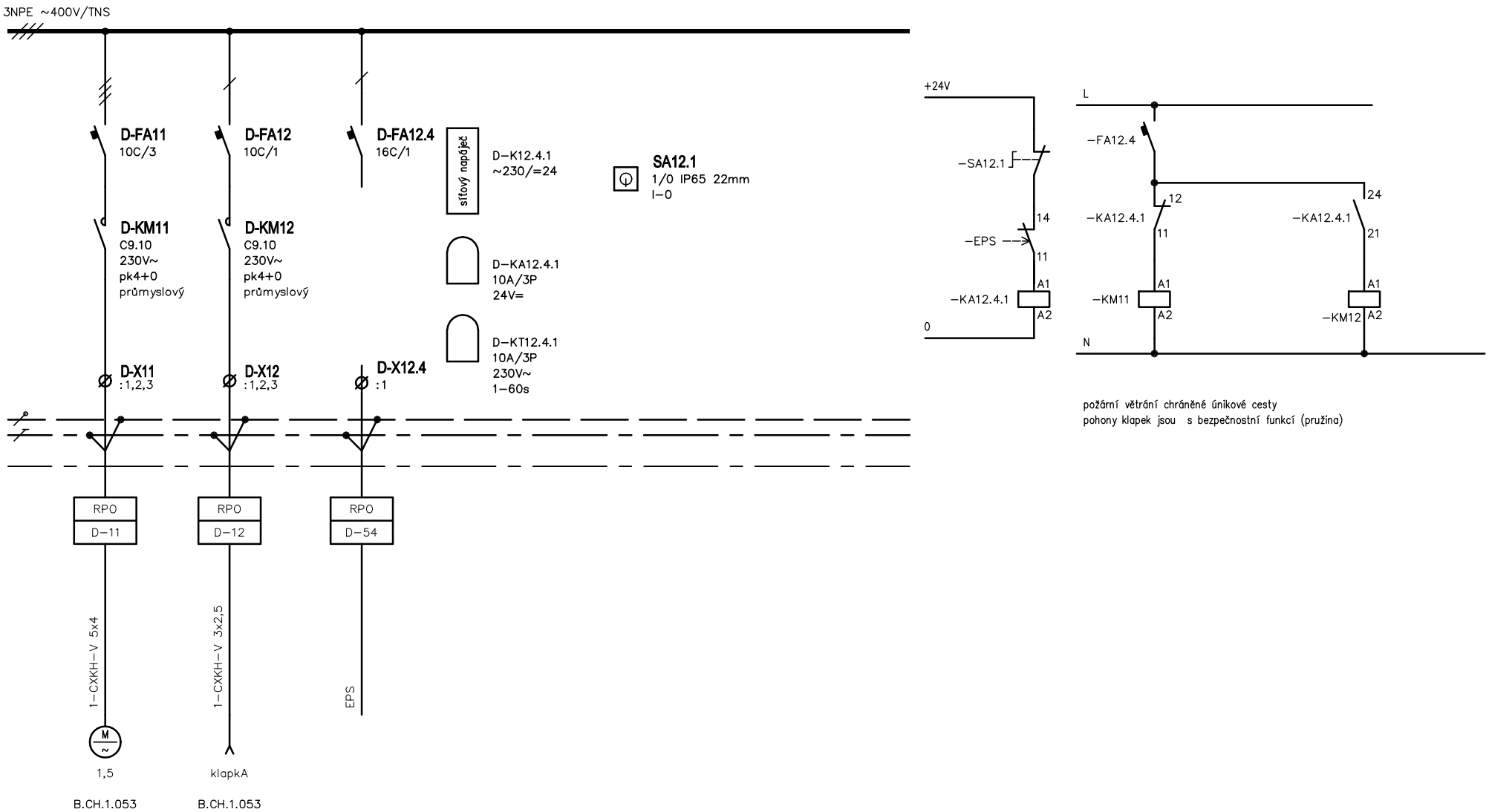

Oddělení	Zodpovědný projektant	Druh dokumentu	Status dokumentu		
Elektro	Ing. Jan Novotný	Výkres rozváděče	Vydáno		
SUBTECH Slovinská 29, 612 00 Brno Česká republika www.subtech.cz	Vypracoval Ing. Jan Novotný	Název, doplňující název Budova CH IKK	Číslo dokumentu D.1.01.4c-204		
	Kontroloval Ing. Jan Novotný	SO1 Rozváděč RPO1	Změna	Datum vydání 2025-08-20	List 2

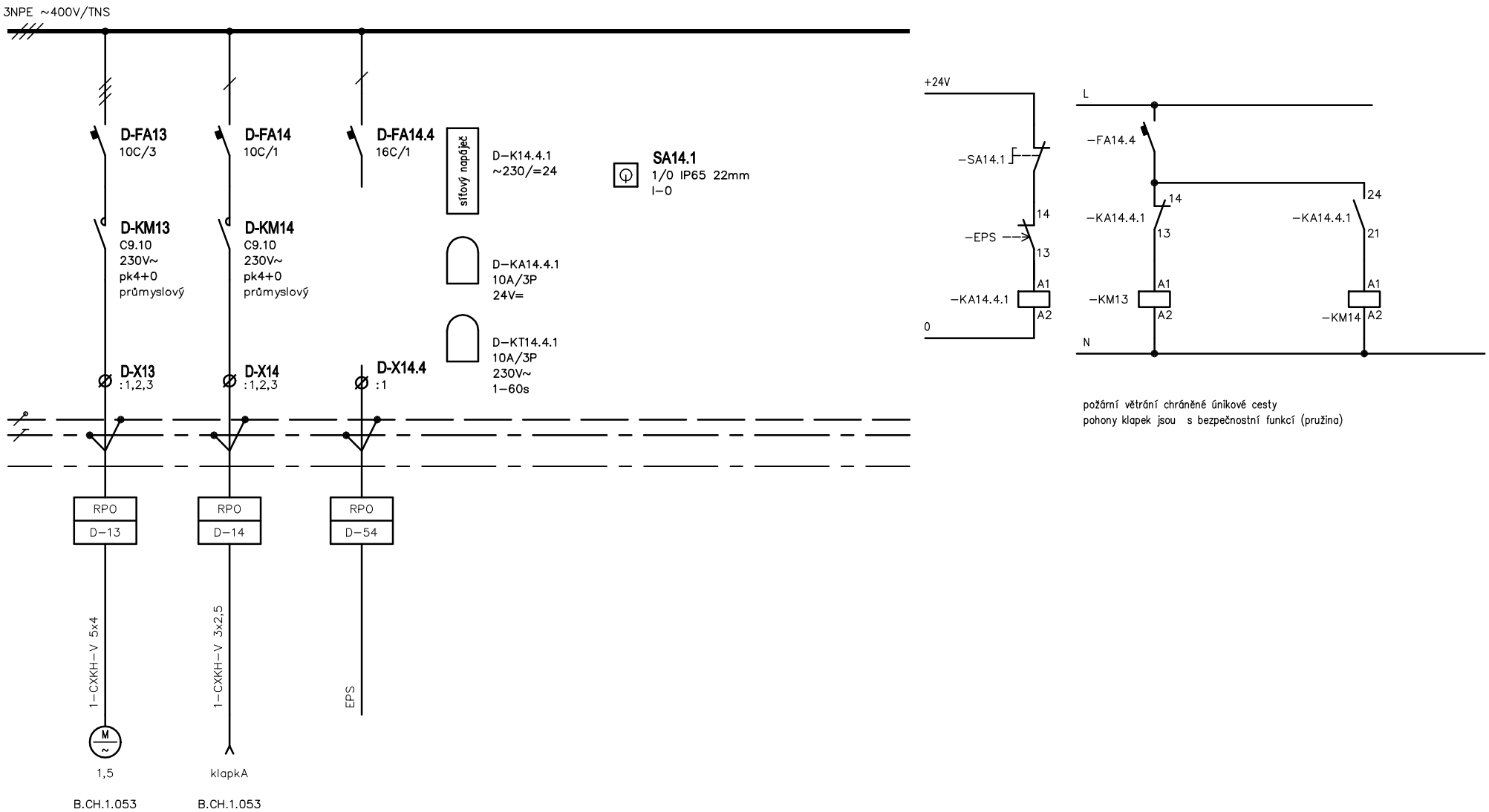

požární větrání chráněné únikové cesty
pohony klapek jsou s bezpečnostní funkcí (pružina)

Oddělení	Zodpovědný projektant	Druh dokumentu	Status dokumentu		
Elektro	Ing. Jan Novotný	Výkres rozváděče	Vydáno		
SUBTECH Slovinská 29, 612 00 Brno Česká republika www.subtech.cz	Vypracoval	Název, doplňující název	Číslo dokumentu		
	Ing. Jan Novotný	Budova CH IKK	D.1.01.4c-204		
	Kontroloval	SO1	Změna	Datum vydání	List
	Ing. Jan Novotný	Rozváděč RPO1		2025-08-20	3

Požární provedení na 60minut +
EI 60 -DP1
maximální šířka 700 výška 2300
hloubka 500
přívody a vývody shora
barva šedá RAL 7035
Monzážní rošt
Rozvaděč je rozdělen na 2 části.
Jističe a baterie

Oddělení Elektro	Zodpovědný projektant Ing. Jan Novotný	Druh dokumentu Výkres rozváděče	Status dokumentu Vydáno		
SUBTECH Slovinská 29, 612 00 Brno Česká republika www.subtech.cz	Vypracoval Ing. Jan Novotný	Název, doplňující název Budova CH IKK	Číslo dokumentu D.1.01.4c–204		
	Kontroloval Ing. Jan Novotný	SO1 Rozváděč RP01	Změna	Datum vydání 2025–08–20	List 4